VINCA
EQUIPOS INDUSTRIALES

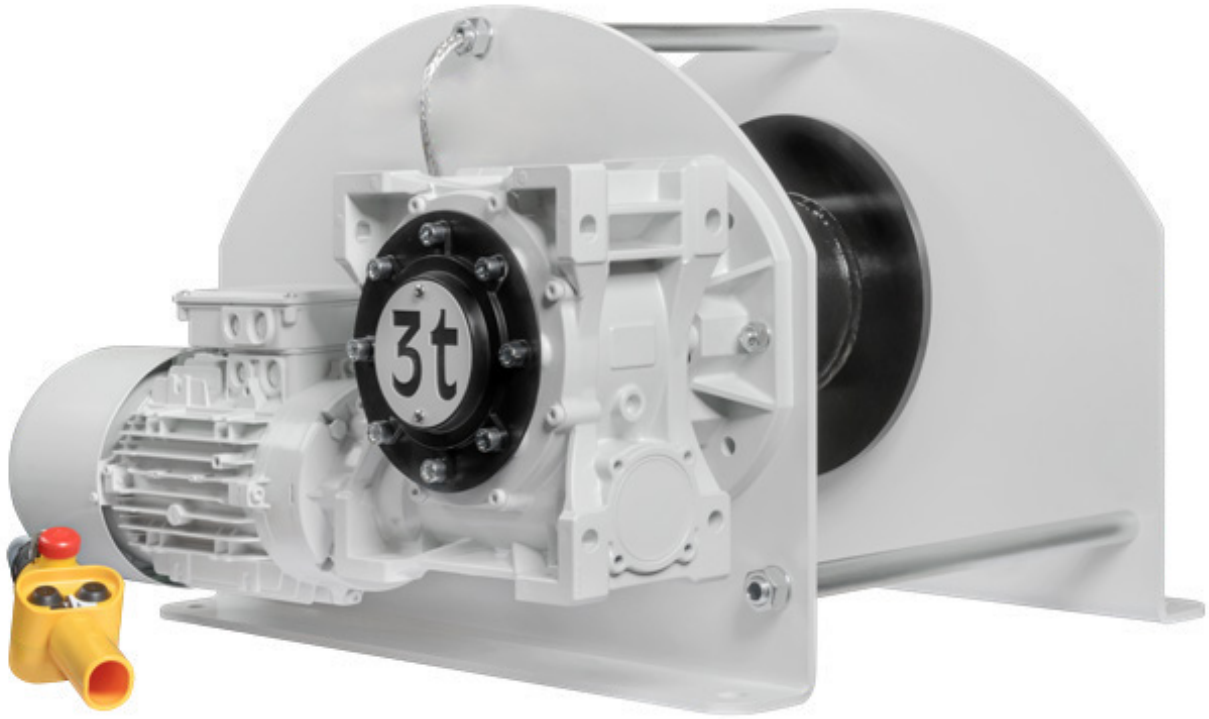

Cabestrantes / Cabestrantes Eléctricos

12.1.2
Cabestrante Eléctrico eWinch-250

Índice

Cabestrantes Eléctricos

Cabestrante Eléctrico e-Winch 250 - 3000 kg 3

Tel: (+34) 93 635 61 20
info@vinca.es
www.vinca.es

Cabestrante Eléctrico e-Winch 250 - 3000 kg

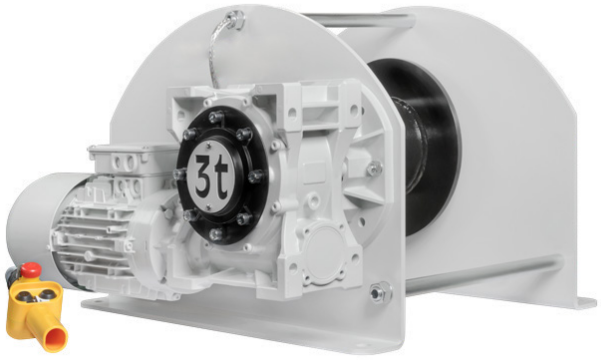

Descripción:

Cabrestante eléctrico de tracción y elevación de última generación con un potente motor trifásico, económico y resistente en su trabajo.

Características:

- Cabrestante eléctrico robusto y seguro para levantar y tirar.
- Rodamientos libres de mantenimiento.
- Clase de protección IP54, clase de aislamiento F.
- Protección de sobrecarga estándar a partir de 1000 kg.
- Potente motor trifásico para voltaje multirango 380 - 415V / 50 Hz o 60 Hz.
- Botonera colgante de 1 velocidad con cable de 1 m.
- Cable de alimentación estándar de 2 metros que incluye enchufe CEE de 16 A.
- El espesor de la pintura es de 60-80 micrones en 1 capa y de acuerdo con DIN / ISO 12944, C1M - RAL7035 / 9005.

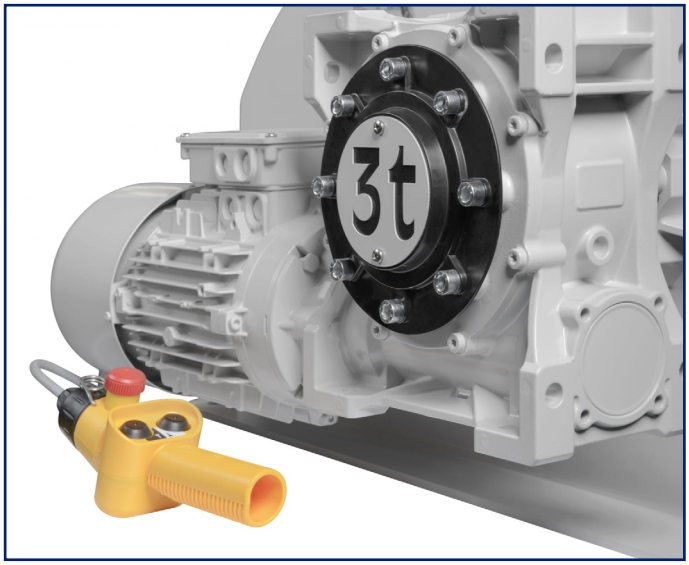

Opciones

- Interruptor final de carrera: necesario para aplicaciones de elevación (LS).
- 2 velocidades disponibles a partir de e-W1000 (2S).
- Control de frecuencia disponible a partir de e-W1000 (FC).
- Arranque / parada suave disponible a partir de e-W1000 (SS).
- Rodillo de presión (PR).
- Tambor ranurado (GD).
- Separador para 2 para 2 cables (2D) o múltiples hasta 8 (XD).
- Control de radio (RC).
- Final de carrera externo (EL).
- Protección motor IP55.
- Aumento del almacenamiento de cables - bajo pedido.
- Posibilidad de opciones personalizadas - bajo pedido.

Accesorios

- Cable de acero o acero inoxidable.
- Bloques de polea.

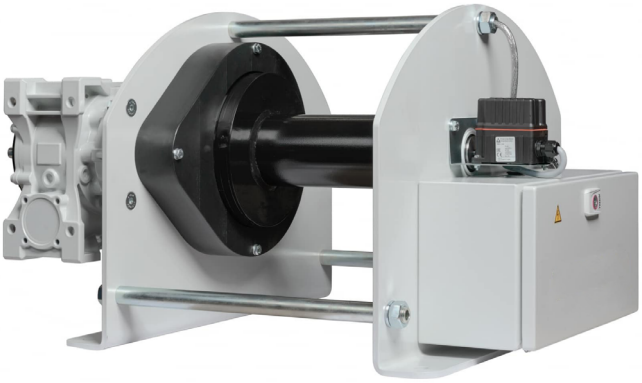

Tel: (+34) 93 635 61 20
info@vinca.es
www.vinca.es

Características técnicas

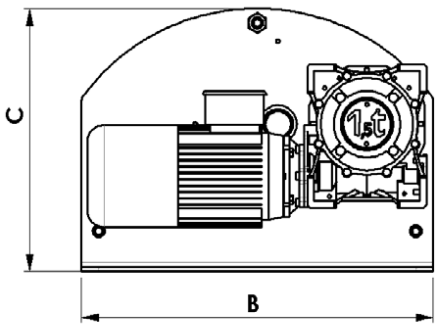

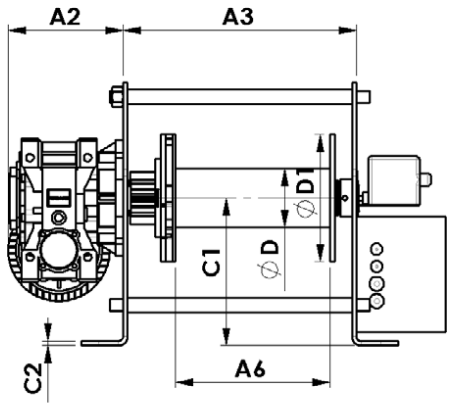

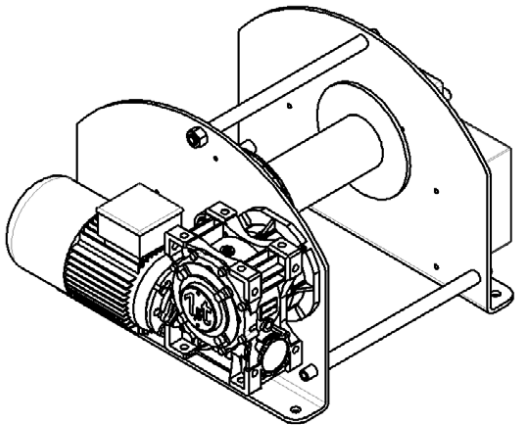

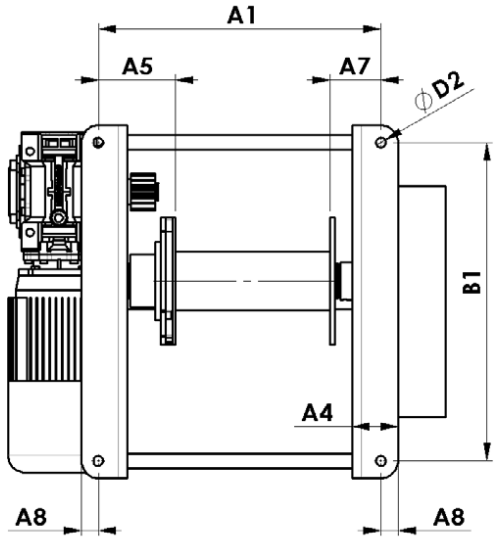

Dimensiones (mm)	A1	A2	A3	A4	A5	A6	A7	A8	B	B1	C	C1	C2	D	D1
e-W250	269	151	222	47	59	146	64	17	550	440	355	190	6	55	150
e-W500	269	189	222	47	59	146	64	17	550	440	355	190	6	55	150
e-W1000	475	172	405	70	130	265	80	27	610	500	455	255	8	102	220
e-W1500	475	211	405	70	130	265	80	27	610	500	455	255	8	102	220
e-W2000	475	220	405	70	149	241	85	27	700	570	515	260	8	168	325
e-W3000	475	240	405	70	149	241	85	27	700	570	515	260	8	168	325

Características técnicas	Unidad	e-W250	e-W500	e-W1000	e-W1500	e-W2000	e-W3000
Capacidad 1ª capa de cable	kg	250	500	1000	1500	2000	3000
Capacidad última de capa (capas)	kg	109 (12)	247 (7)	570 (7)	927 (5)	1268 (6)	1957 (5)
Velocidad de enrollado	m/min	5,2	5,4	5,4	4,4	5,9	3,6
Diámetro de la cable-Ø	mm	4	6	8	10	12	14
Capacidad de tambor 1a capa	m	5,7	3,8	9,7	7,7	9	7,4
Capacidad de tambor última capa	m	122	45	100	55	79	54
Potencia del motor (400 V)	kW	0,37	0,75	1,1	1,8	2	3
Corriente (400 V)	A	1	2	2,7	4,6	6,4	8,5
Clasificación FEM 9.511	FEM	1Bm	1Bm	1Cm	1Cm	1Cm	1Cm
Fuerza de rotura mínima cable	kN	9	18	36	36	70	114
Peso (sin cable)	kg	52	60	107	122	180	192

** Se requiere interruptor de límite para aplicaciones de elevación*

Tel: (+34) 93 635 61 20
info@vinca.es
www.vinca.es

Productos del grupo VINCA

- Puentes grúa y grúas pórtico
- Plumas giratorias
- Polipastos y cabestrantes
- Mesas y plataformas elevadoras de tijeras
- Plataformas para cargas-montacargas (PLT) Ex
- Rampas y muelles ajustables - automáticas Ex
- Rampas móviles (RMC)
- Abrigos para muelles
- Inmovilizadores de vehículos
- Equipos de seguridad en muelles
- Elevadores móviles
- Sistemas de ventosas VACU-LIFT
- Manipuladores de vacío TROMPEX Ex
- Manipuladores ingrávidos Ex
- Inversor de palets INVERTER Ex
- Niveladores NIVELMATIC Ex
- Inclinadores INCLINATOR
- Volteadores Ex
- SKIPS para trasvases
- Tanquetas para mover grandes cargas
- Elevadores para trabajos en altura
- Ventiladores industriales HVLS
- Puertas flexibles Ex, puertas rápidas Ex, puertas frigoríficas
- Puertas seccionales
- Puertas cortafuegos
- Cancelas y cierres
- Barreras de seguridad DOK-GUARDIAN
- Material para la electrificación de equipos móviles
- Accesorios bajo gancho
- Mandos por radio
- Servicio Post-venta

Ex Opcional: acabado del equipo en ATEX

VINCA
EQUIPOS INDUSTRIALES

C/ Técnica, 39
Pol. Ind. Torre Bovera
08740 Sant Andreu de la Barca
BARCELONA
www.vinca.es

BARCELONA
T. (+34) 93 635 61 20
F. 93 635 61 30
info@vinca.es

MADRID
T. (+34) 616 91 69 82
madrid@vinca.es

VALENCIA
T. (+34) 647 817 537
valencia@vinca.es

GALICIA
T. (+34) 648 923 832
galicia@vinca.es

— 28/09/2021 : 151847 —