VINCA
EQUIPOS INDUSTRIALES

Polipastos de Cable NOVA

NOVA master

NOVA master

Ubicación:

En el interior de cuadro eléctrico del polipasto o grúa.

- Modelos Silverline NOVA NE y NF es estándar!
- Modelos Silverline NOVA NB, NC y ND es opcional.
- Para modelo Blackline no es posible.

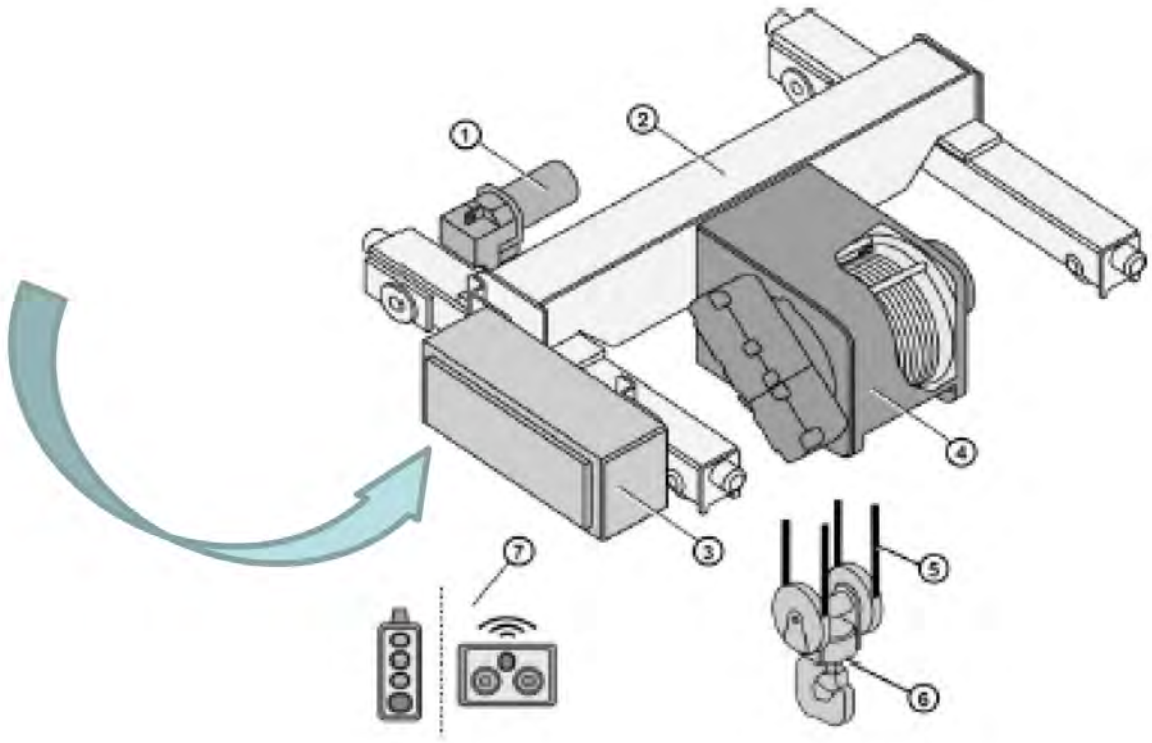

NOVA master

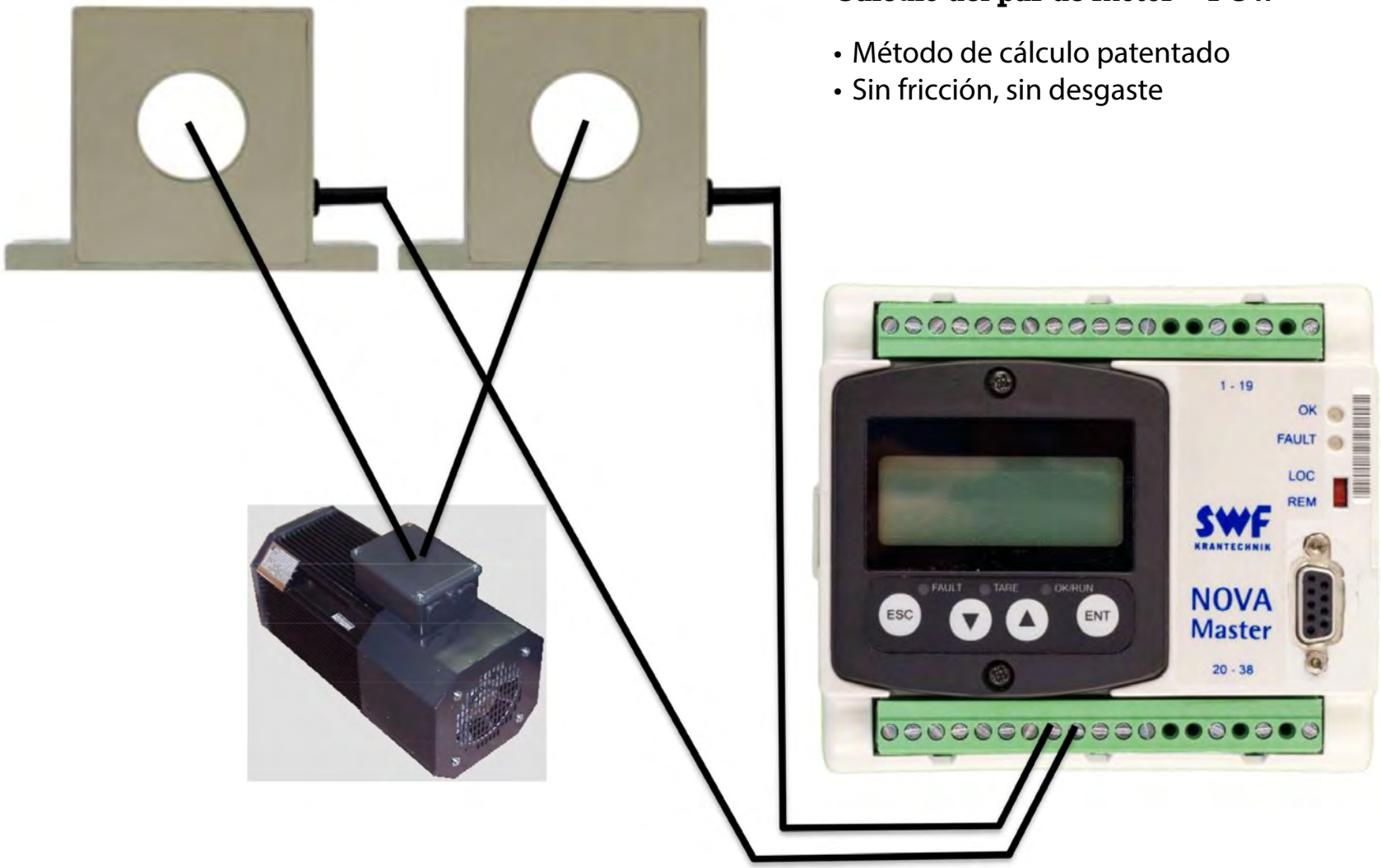

Proteccion Sobrecarga (OL)

Cálculo del par de motor = POW

- Método de cálculo patentado
- Sin fricción, sin desgaste

Proteccion Sobrecarga (OL)

Sensor de Carga= SG

- Mediciónpermanentede la carga.
- Para aplicacionescon variadoresde frecuencia

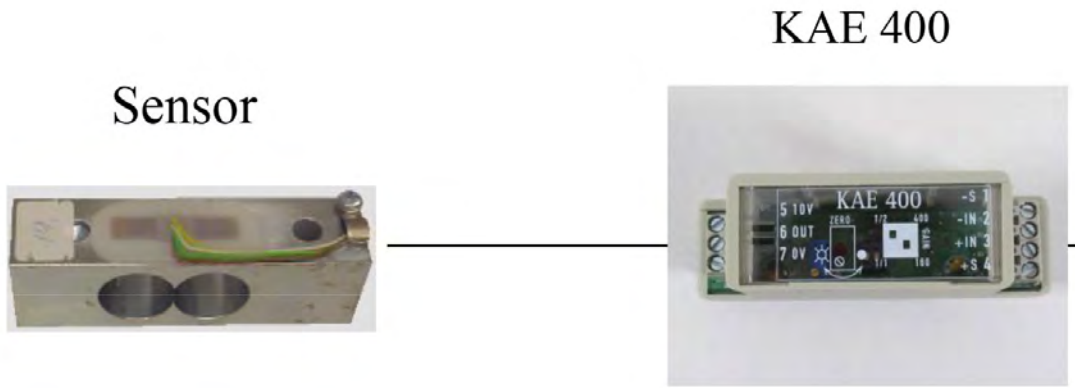

Supervisión del freno de elevación

- Método de cálculo para estimar la vida restante del freno.
- Sistema de apertura de freno patentado

NOVA master

Controla arranques y paradas

- Arranque suave en velocidad lenta
- Parada suave en velocidad lenta
- Supervisa el cambio de velocidades
- Cambio de dirección suave
- Reducción de fatiga en polipasto y estructura

Limitador de carga programable por zonas

- Protección de estructura de nave en zonas concretas
- Límite de carga variable en plumas.
- Hasta 3 límites diferentes

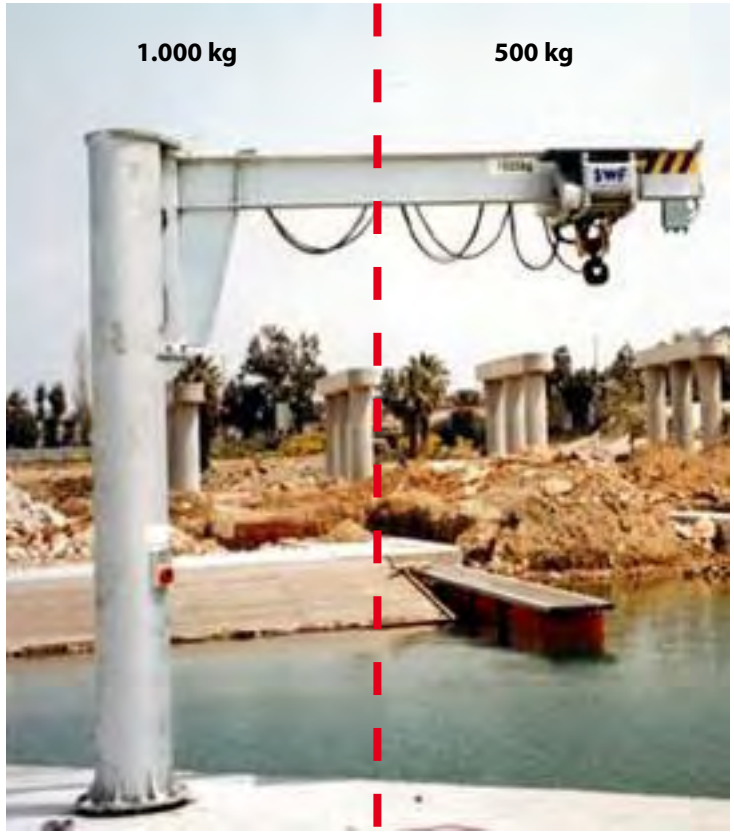

NOVA master

Detección de cable flojo

- Previene daños al cable.
- Muy útil para grúas con accesorios bajo gancho.

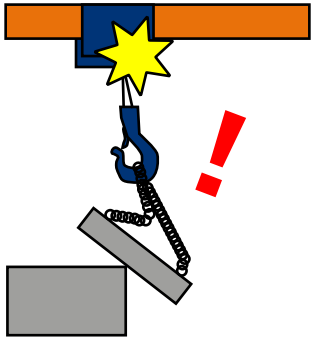

Detección de cambios de carga repentinos

- Protección para la grúa y la carga en caso de enganche de la carga.
- Protección contra tiro lateral de carga.

NOVA master

Protección contra sobretemperatura

- Sonda térmica envia la información al NovaMaster
- La bajada de la carga siempre es posible.

Monitorización del SWP / PFS

ISO 12482:2014:

- SWP: Safe Working Time
- DWP: Design Working Period
- PFS: Periodo funcionamiento seguro

Monitorización:

- Tiempo de uso
- Sobrecargas
- Arranques

NOVA master

Supervisión de carga:

- Hasta 5 polipastos simultáneamente
- Suma de carga total

Salida analógica para el peso: 0 –10 VDC

- Salidasa Display de carga

4 dígitos

6 dígitos

Otros productos del grupo VINCA

VINCA
EQUIPOS INDUSTRIALES

- **Puentes grúa y Grúas pórtico**
  - Puente grúa monorail, birrail, ligero
  - Grúas pórtico automotriz, ligero, acero
  - Kit puente grúa
- **Plumas giratorias**
  - Portátiles, manuales, motorizadas, de columna
- **Polipastos y Cabestrantes**
  - Eléctricos de cadena y de cable
  - Manuales
  - Neumáticos
- **Accesorios para puentes grúa**
  - Garras, Ganchos, Spreader
  - Dinamómetros
  - Girapiezas / Volteador
  - Mandos por radio
- **Montacargas y Elevadores Verticales**
  - Elevadores automáticos
  - Plataformas para montacargas (PLT)
    - Simple bastidor, Doble bastidor
- **Mesas elevadoras de tijeras**
  - Mesas de tijera estándar, reforzadas, electromecánicas, especiales
  - Elevadores para trabajos en altura
- **Muelles de Carga**
  - Abrigos para muelles de carga
  - Rampas de carga
    - Rampas móviles (RMC), automáticas, ajustables
  - Equipos de seguridad
    - Inmovilizadores de vehículos, Barreras de seguridad DOK-GUARDIAN, Focos, Pie de trailer
- **Puertas Industriales**
  - Puertas flexibles, rápidas, frigoríficas, salas blancas, seccionales, cortafuegos.
  - Cancelas y cierres
- **Volteadores, Inversores y Niveladores**
  - Inversor de palets INVERTER
  - Niveladores NIVELMATIC
  - Inclinadores INCLINATOR
  - Volteadores
  - SKIPS para transvases
- **Manipuladores Industriales de Cargas**
  - Manipuladores bajo gancho VACU-LIFT
  - Manipuladores de vacío TROMPEX
  - Manipuladores Ingrávidos
  - Elevadores móviles
  - Tanquetas para mover grandes cargas
  - Sistemas de suspensión
- **Ventiladores Industriales**
- **Servicio Post-venta**
  - Mantenimiento, Reparación

Acabado del equipo en ATEX bajo petición

BARCELONA
Tel 93 635 61 20
Fax 93 635 61 30
info@vinca.es

MADRID
Tel: (+34) 616 91 69 82
madrid@vinca.es

VALENCIA
Tel: (+34) 647 817 537
valencia@vinca.es

GALICIA
Tel: (+34) 648 923 832
galicia@vinca.es

C/ Técnica, 39
Pol. Ind. Torre Bovera
08740 St. Andreu de la Barca
BARCELONA
www.vinca.es