VINCA
EQUIPOS INDUSTRIALES

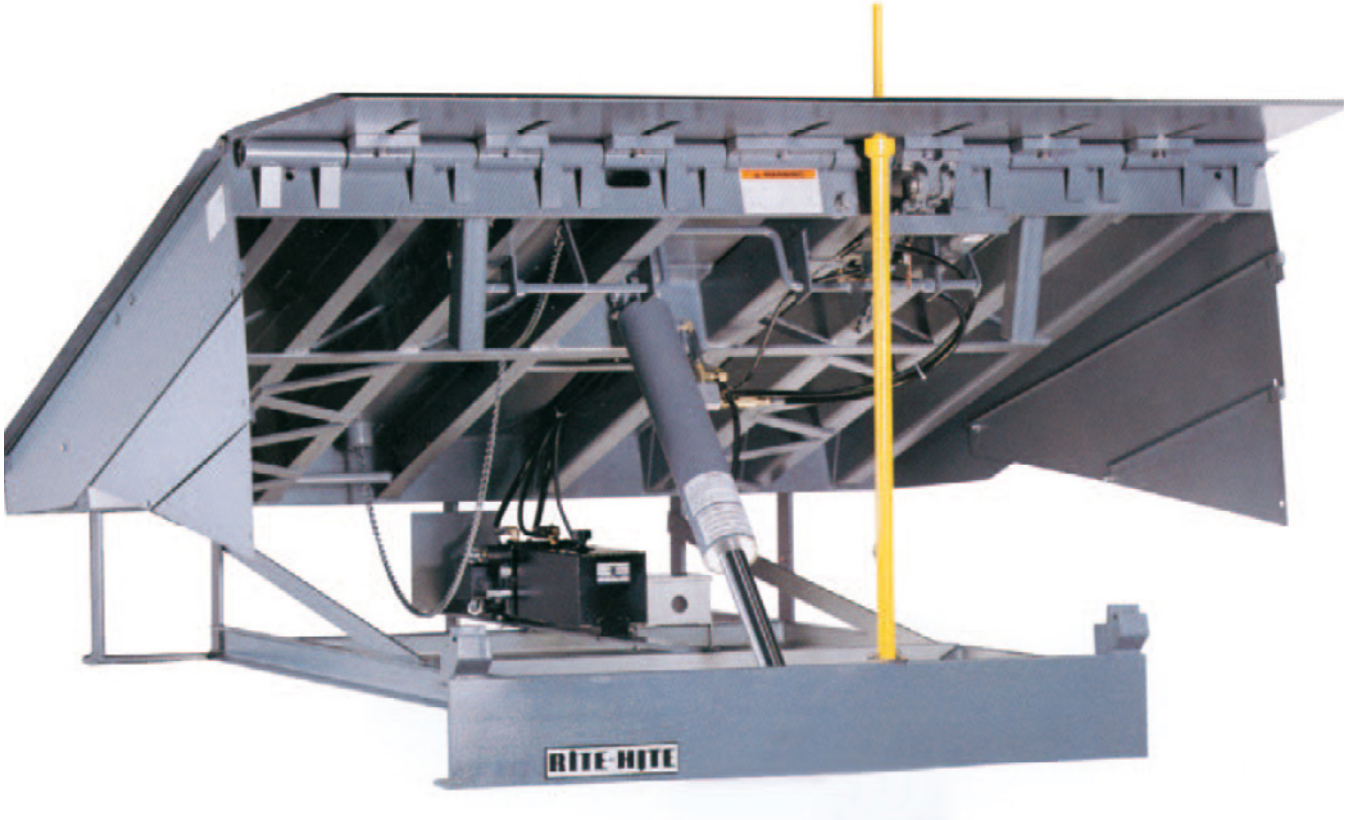

Muelles de carga

Rampa electrohidráulica SAFE-T-LIP

66.1_rampa-electrohidraulica-safe-t-lip_es

Rampa electrohidráulica SAFE-T-LIP

Rampa SAFE-T-LIP® con labios de seguridad

Protección contra caídas en muelles vacantes

La barrera de acero de 175 mm con retorno automático, ayuda a evitar caídas de carretillas desde lo alto del muelle.

Carga a cualquier altura - posicionado automático - control infinito

La rampa SAFE-T-LIP® se posiciona automáticamente sin operar manualmente y sin selectores. Además el operador puede controlar la extensión del labio en cualquier momento.

Sistema hidráulico avanzado

El paro de seguridad automático limita la caída de la rampa SAFE-T-LIP®. Se adapta al movimiento del trailer.

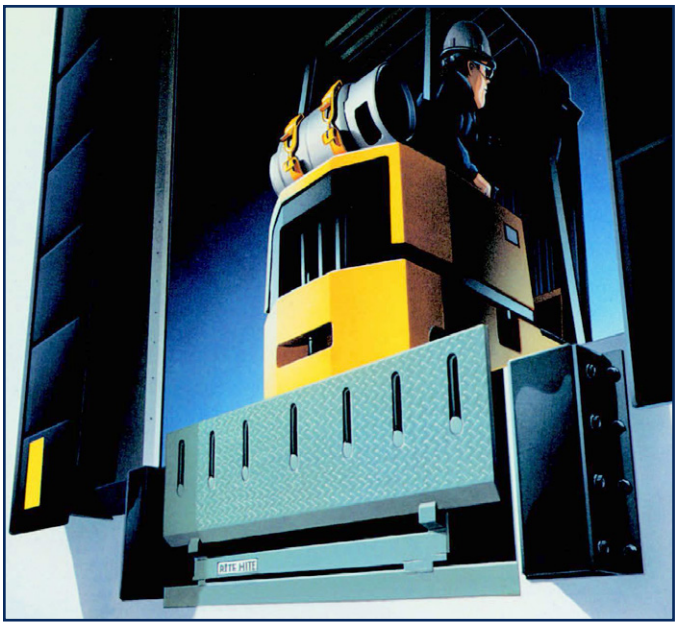

Premiado como mejor producto industrial del año.

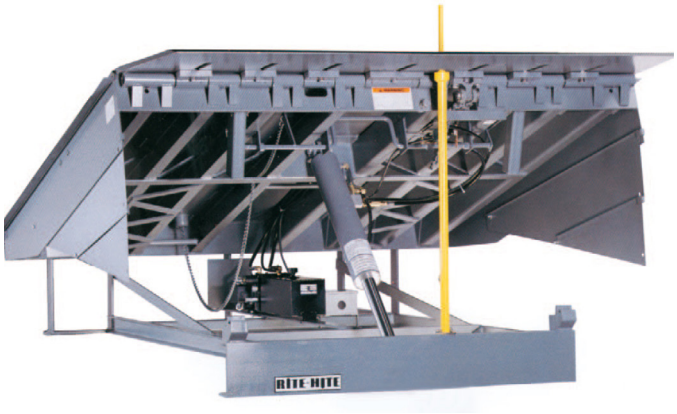

Rampa SAFE-T-LIP® elevada para inspección. El sistema SAFE-T-STRUT® mantiene su posición incluso en máxima elevación y aunque sea golpeada por una carrtilla.

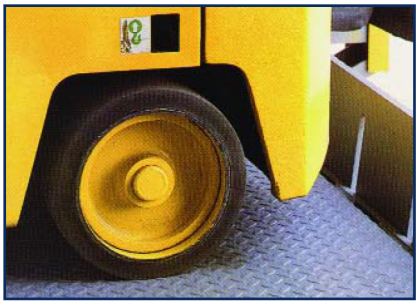

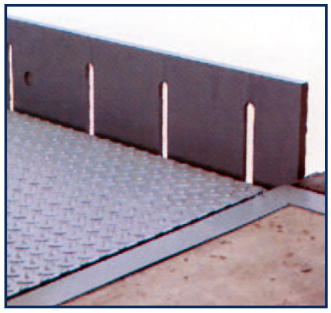

Rampa en reposo con el labio de seguridad dispuesto.

Inicio de elevación para puesta en servicio.

Labio extendido con elevación máxima.

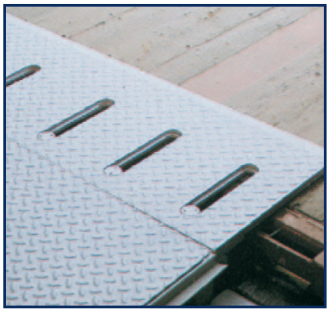

Labio apoyado sobre caja de camión (inicio de carga y descarga).

Datos y características sujetos a cambios sin previo aviso.

Tel: (+34) 93 635 61 20 - info@vinca.es - www.vinca.es

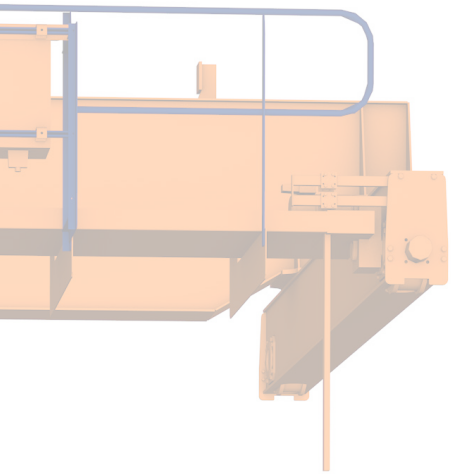

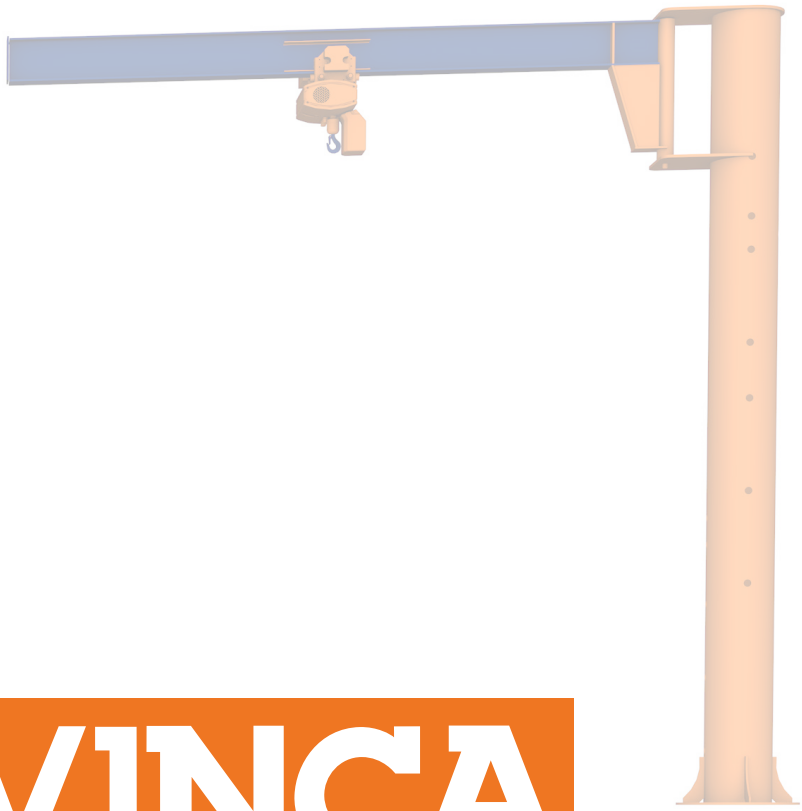

VINCA

EQUIPOS INDUSTRIALES

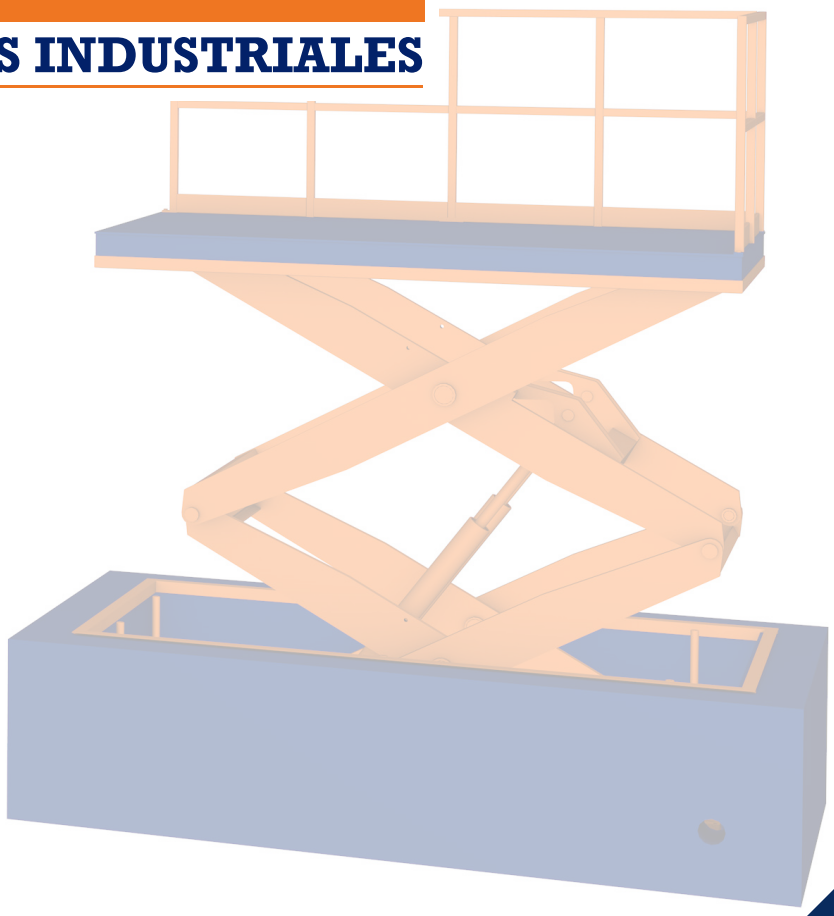

Productos del grupo VINCA

- Puentes grúa y grúas pórtico
- Plumas giratorias
- Polipastos y cabestrantes
- Mesas y plataformas elevadoras de tijeras
- Plataformas para cargas-montacargas (PLT) Ex
- Rampas y muelles ajustables - automáticas Ex
- Rampas móviles (RMC)
- Abrigos para muebles
- Inmovilizadores de vehículos
- Equipos de seguridad en muelles
- Elevadores móviles
- Elevadores de vacío bajo gancho VACU-LIFT
- Manipuladores TROMPEX Ex
- Manipuladores ingrávidos Ex
- Inversor de palets INVERTER Ex
- Niveladores NIVELMATIC Ex
- Inclinadores INCLINATOR
- Volteadores Ex
- SKIPS para transvases
- Tanquetas para mover grandes cargas
- Elevadores para trabajos en altura
- Ventiladores de ambiente GRAN VOLUMEN
- Puertas flexibles Ex, puertas rápidas Ex, puertas frigoríficas
- Puertas seccionales
- Puertas cortafuegos
- Cancelas y cierres
- Barreras de seguridad DOK-GUARDIAN
- Material para la electrificación de equipos móviles
- Accesorios bajo gancho
- Mandos por radio
- Servicio Post-venta

Ex Opcional: acabado del equipo en ATEX

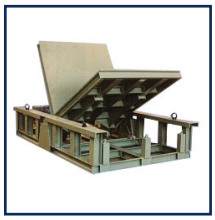

VINCA
EQUIPOS INDUSTRIALES

C/ Técnica, 39
Pol. Ind. Torre Bovera
08740 St. Andreu de la Barca
BARCELONA
www.vinca.es

BARCELONA
Tel 93 635 61 20
Fax 93 635 61 30
info@vinca.es

MADRID
Tel: (+34) 616 91 69 82
madrid@vinca.es

VALENCIA
Tel: (+34) 647 817 537
valencia@vinca.es

GALICIA
Tel: (+34) 648 923 832
galicia@vinca.es

— 03/11/2016 : 075837 —